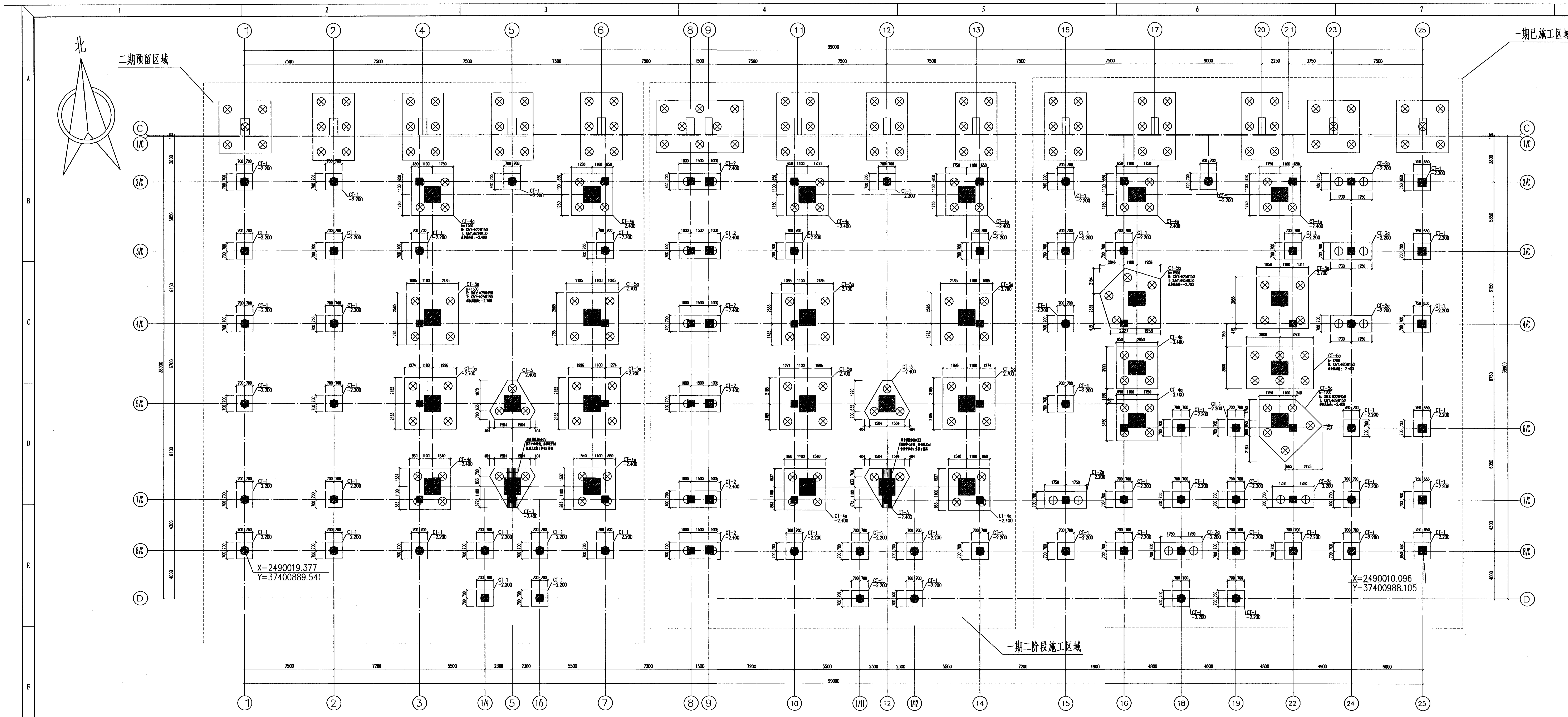
北
二期预留区域
一期已施工区域
一期二阶段施工区域
99000
X=2490019.377
Y=37400889.541
X=2490010.096
Y=37400988.105
CT-1
CT-2
CT-2a
CT-3
CT-5a
CT-5b
CT-6a
-2.200
-2.400
-2.700

CT-1 承台编号
-2.200 承台底标高：-2.200m

锅炉间区域承台平面布置图

1、承台混凝土强度等级C35。
2、承台下设100厚C20素混凝土垫层，与土壤接触部分设环氧沥青涂层，厚度不小于300um，垫层每边伸出基础或地梁边100。
3、承台钢筋做法详见图集《16J101-3》94页，95页。
4、其他未注明做法参见图集《16J101-3》。

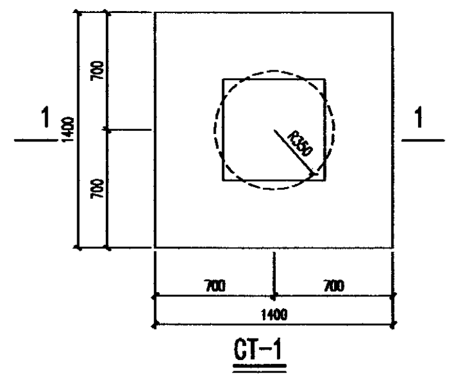
CT-1

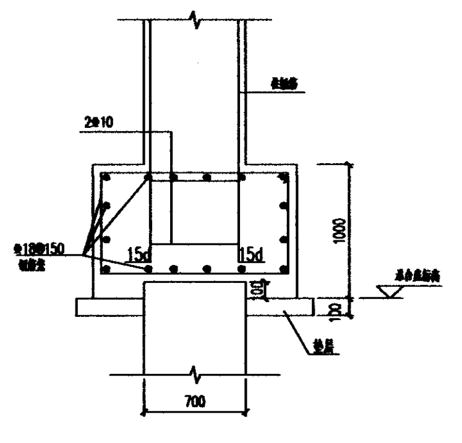
1-1

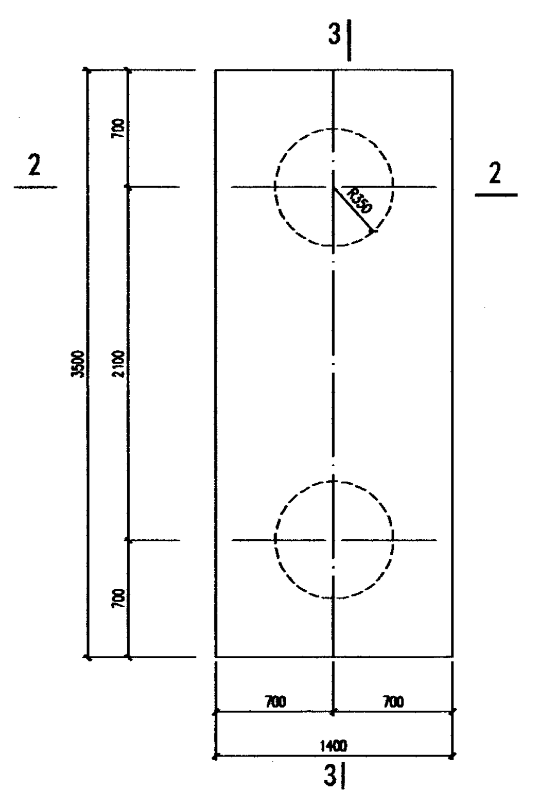
CT-2

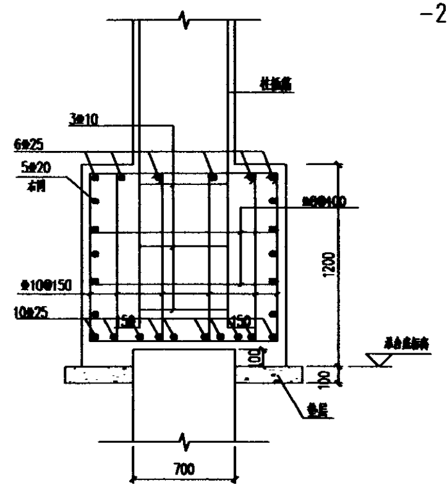
2-2

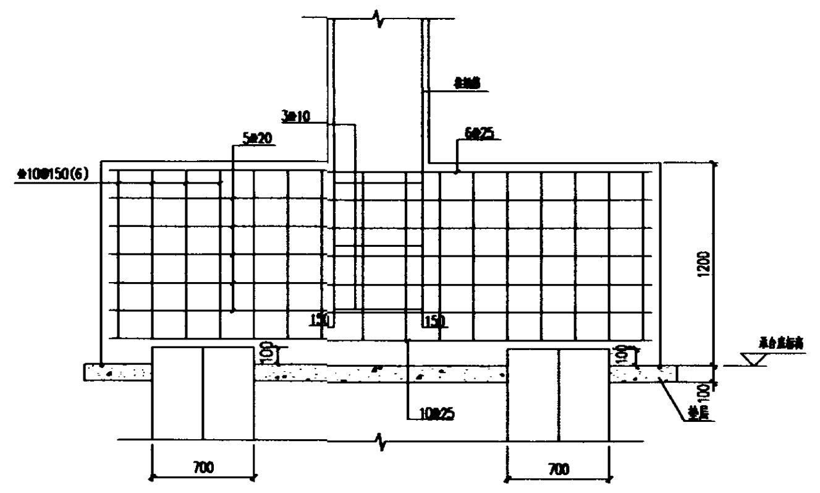
3-3

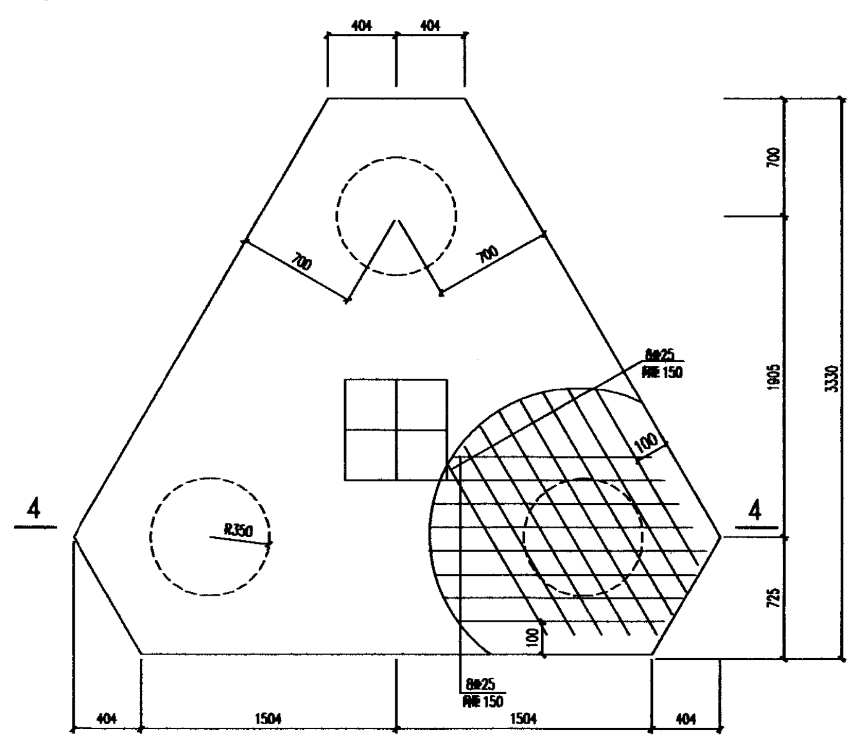
CT-3

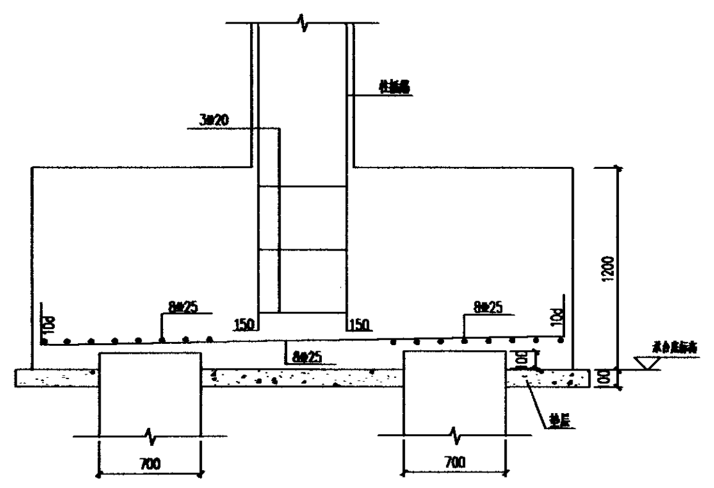
4-4

总图 GENERAL LAYOUT		热力 THERMAL POWER	
建筑 ARCHITECTURAL		结构 STRUCTURE	
电气 ELECTRICAL		仪控 I & C	
给排水 WATER SUPPLY		暖通 HVAC	
工艺 PROCESS		环保 ENVIRONMENTAL	

盖章 SEAL

		项目负责人 PROJECT LEADER	潘强	潘强
		专业负责人 SPECIALTY LEADER	梁平	梁平
		审定 APPROVED	潘强	潘强
		审核 VERIFIED	李方方	李方方
		校对 CHECKED	康淼金	康淼金
1	2023.05	设计 DESIGNED	梁平	梁平
版本 REV.	日期 YY/MM/DD	制图 DRAWN	梁平	梁平
专业 SPECIALTY		结构	注册师 REGISTERED ENGINEER	
比例 SCALE		/	阶段 PHASE	施工图

项目名称 PROJECT NAME：玉林（福绵）节能环保产业园南片区热电联产项目

子项名称 SUB-PROJECT NAME：主厂房

图纸名称 DRAWING NAME：锅炉间区域承台平面布置图

图号 DRAWING NO.：FA0071S-G0201-29

广州华科工程技术有限公司
Guangzhou Haketech Engineering Co. Ltd

设计证书号：A244061304

本图纸仅供施工招标。

柳徒波 20250507

同意作为招标使用

2025.5.7

5.7

20250507